林德叉车手册查询指南
及保修条款

<最终用户>

1. 操作手册查询介绍

1.1 手机通过网页端查看的步骤

① 手机扫描车身上贴的二维码

② 进入网站页面，选择“叉车使用说明书”

③ 搜索方式一：进入网页后，输入车体号，点击搜索按钮，搜索该车型的手册

④ 搜索方式二：点击拍照扫描按钮，正面近距离对车身二维码拍照识别，即可搜索出对应叉车的手册

1.2 电脑通过网页端查看

打开林德(中国)叉车有限公司官网网页： https://www.lindemh-cn.com
在页面底部点击“叉车使用说明书”，即可转到操作手册查看界面。

2. 网络版配件手册介绍

2.1 目的及作用

本手册描述了网络版配件手册使用及维护操作说明。

2.2 网络版配件手册涉及范围描述

中国国内中文客户；
国内所有销售车型对应的配件手册；
叉车型号与配件手册版本对应；
配件手册内容属于公司商业机密，不得下载及转发、传播等，违者将追究法律责任。

2.3 客户端使用说明

2.3.1 操作步骤说明

(1) 查询信息
(2) 登陆验证
(3) 异常处理

2.3.2 事务代码

客户账号/叉车车体号/系统注册手机号/400 电话号码

2.3.3 操作步骤

(1) 销售合同说明客户账号，硬件需求说明：
台式机/笔记本电脑
(2) 登陆路径,首次登陆建议用手机登录。
链接地址/Linde 林德官方网站 https://partsmanual.lindemh-cn.com/

输入客户号或车体 C1X**********，选择登录方式，2.1 . 直接输入密码及验证码.。

备注:客户号为采购林德叉车的客户唯一识别号，车体号在每一辆叉车的明显位置体现叉车的名牌号码。

2.2. 通过系统注册过的手机进行动态验证登录。

选择用手机登录，系统自动抓取已经注册在系统中的手机号，选择合适的手机号码以获取”动态密码”，通过动态密码登录。备注:如果系统无显示可用的手机号，请电话联系 400-878-1999 获得支持。

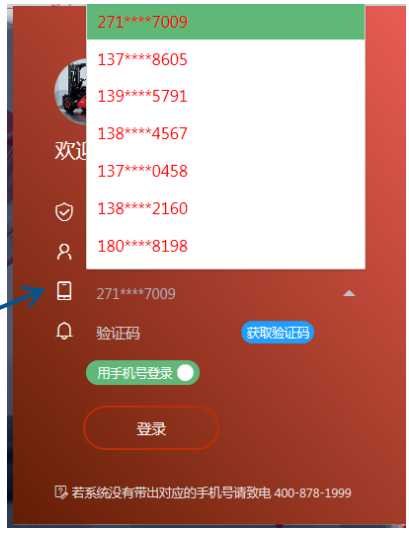

(3) 登陆初始密码维护

客户账号/车体号的登录密码忘记，可以通过已经注册过的手机号进行动态登录。

初次登陆提醒密码更改，三个月内有效。

(4) 登陆密码获取

忘记密码登陆操作，通过手机进行动态验证码登录。如第(2.2)登录说明。

(5) 登陆查看配件手册操作

进入阅读界面，选择对应车型进行查看，如车型较多，可以使用搜索功能。

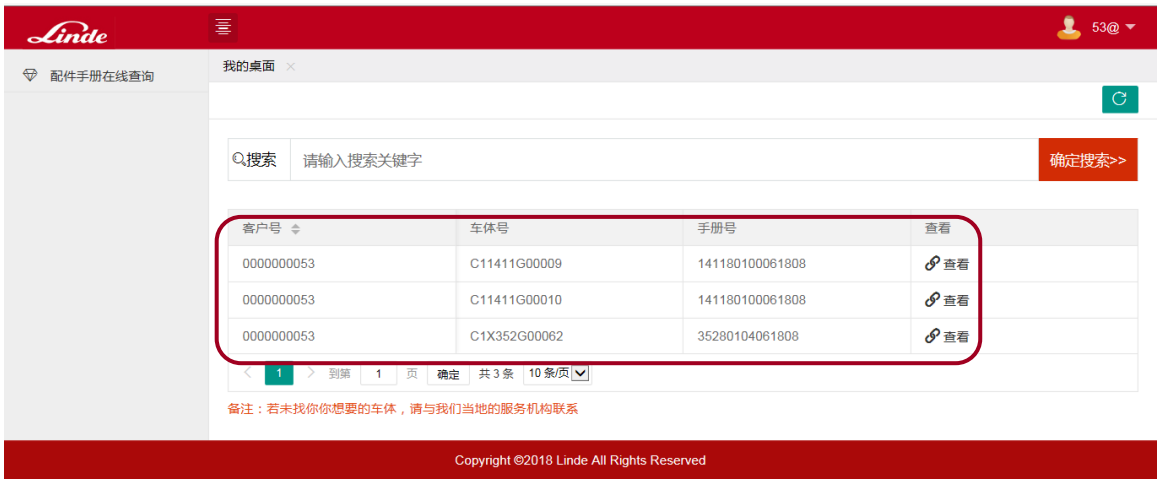

(6) 配件手册补充操作

登陆无匹配手册，请与我们当地的服务机构联系

(7) 配件手册使用权限说明

配件手册内容属于公司商业机密，不得下载及转发，传播等，违者将追究法律责任。
不可以打印当前页内容，无法另存操作，只做查询配件信息使用。

(8) 配件手册使用说明

(9) 阅读配件手册

进入选择的配件手册，左侧为目录，可点击快速跳转。右侧为装配爆炸图与物料号和描述。

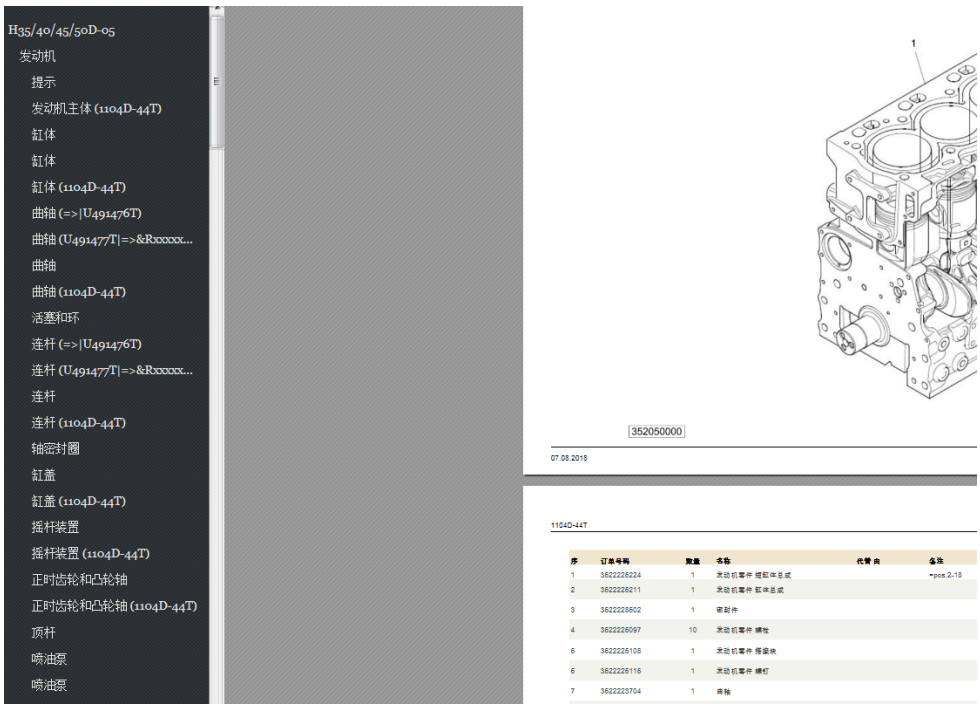

阅读界面如下，装配爆炸图所对应的零件号列表在其下方页面，按序号逐一对应。如有一个序号对应多个号码，请参看备注或有效日期等替换信息。

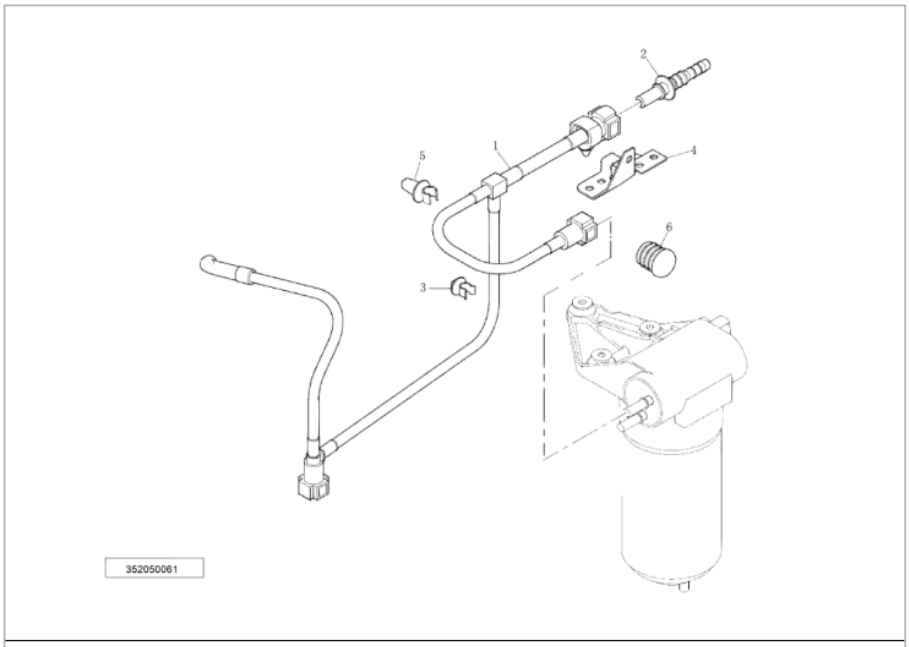

08.2018

) H3

序	订单号码	数量	名称	代替 由	备注	有效日期	年份
1	3622221303	1	管				
2	3622226043	1	发动机零件 接头				
3	3622226061	1	MOTORTEIL				
4	3622226062	1	发动机零件 支架				
5	3622226044	1	发动机零件 管夹				
6	3622226063	1	发动机零件 检盖				

操作过程中如出现此界面，为正在加载中，请稍等，长时间未响应请刷新页面重试。

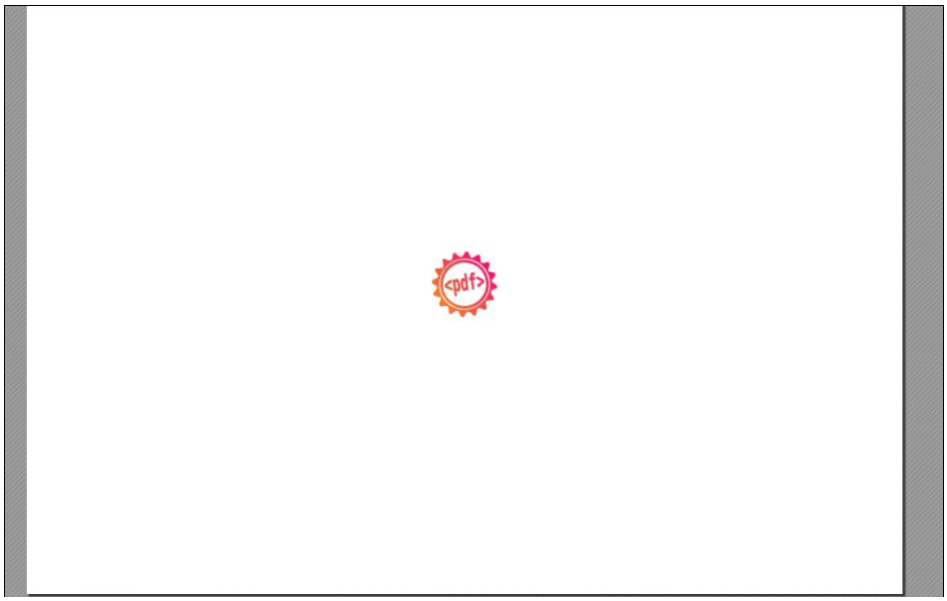

林德官方网站：https://partsmanual.lindemh-cn.com

热线联系方式：

3. 林德 （中国）叉车有限公司售后服务保修条款

林德（中国）叉车有限公司（简称为林德）对林德及其授权的经销商销售的全新叉车，若由于材料和制造工艺等原因引起部件或设备故障，将由林德提供保修服务（以下提及的保修豁免范围除外），具体如下：

1. 除非销售合同另有约定，叉车整车的保修期为 6 个月或 1000 工作小时，以先到者为准，保修期从交付给用户当天起算；
2. 除非销售合同另有约定，叉车配备的锂电池的保修期如下，保修期以电池铭牌上的生产日期起算：
   a) 主要部件（包括电芯、模组、BMS 电池管理系统）保修期：
      i. 轻型系列叉车（MT12/MT15C、ML、MR 系列等）锂电池：2 年或 2,000 工作小时，以先到者为准；6158 系列：1 年；
      ii. 电动平衡重及仓储叉车锂电池：5 年或 10,000 工作小时，以先到者为准；
      iii. 其他未涵盖的锂电池以销售合同约定为准。
   b) 其他零部件的保修期为 1 年或 2,000 工作小时，以先到者为准；
   c) 与各锂电池配套的充电机保修期均为 1 年。
3. 林德保修责任将限于更换或维修由林德或其授权的经销商检测并得到林德的技术确认的有缺陷的配件，更换下来的配件所有权归林德所有。在保修中对缺陷件的维修或更换将由林德或其授权的经销商无偿承担。依照保修条款，更换或维修的配件具有 3 个月或 500 工作小时的期限保修(以先到者为准)， 从更换或维修之日算起。如本保修期限未达到叉车整车或锂电池保修期限，则以整车或锂电池保修期限为准。
4. 以下零部件不在质保范围内：
   a) 各种油液、滤清器、轮胎等消耗品；
   b) 保险丝、灯具、蜂鸣器、喇叭、继电器、启动开关、急停开关、密封圈、过滤器、操纵杆胶柄、软管、后视镜、卡箍、弹簧类、衬套销轴类、挡风玻璃、风扇等易损件。
5. 下列情形或下列原因引起的问题不属保修范围：
   a) 正常的磨损和损耗；
   b) 未经过林德授权所进行的改装，更换，维修或改造；
   c) 被错误安装、误用；不正常的条件下使用；使用不适当规格或品质不良的材料，如燃油，机油和润滑油；发生事故，火灾或不可抗力事件；
   d) 未遵守叉车或锂电池操作手册和保养说明所进行的操作、保养或维修；
   e) 使用未经过林德认可或授权销售的配件；
   f) 仅针对锂电池的情形：使用未经林德许可的充电设备或未按规范进行的充电操作；将电池用于非指定车型；电池浸泡水中。
6. 如购买方未按时支付对林德的应付款（包括但不限于因叉车销售、叉车租赁、售后维修保养服务等相关业务产生的账款），林德有权拒绝提供保修服务。
7. 未经林德书面同意，保修的受益权不得转让他人。

注意：

- 保修的前提条件：严格按照叉车使用说明书中规定的保养内容以及保养间隔对叉车进行正确的保养及日常/班前检查。
- 上述保修条款适用于 2025 年 9 月 1 日起销售的叉车，林德保留对本条款的最终解释权。